2 Port HDMI 18G Bi-Directional Switch

User Manual	***English***
Benutzerhandbuch	***Deutsch***
Manuel Utilisateur	***Français***
Manuale	***Italiano***

Tested to comply with
FCC Standards
For Home and Office Use!

No. 38336

lindy.com

© LINDY Group - SECOND EDITION (January 2020)

User Manual English

Introduction

Thank you for purchasing the Lindy 2 Port HDMI 18G Bi-Directional Switch. This product has been designed to provide trouble free, reliable operation. It benefits from both a LINDY 2-year warranty and free lifetime technical support. To ensure correct use, please read this manual carefully and retain it for future reference.

This bi-directional HDMI switch allows the user to connect two 4K Ultra HD source devices into a single 4K Ultra HD display or projector, then easily switch between them at the push of a button. Alternatively, plug in one 4K Ultra HD source and two 4K Ultra HD displays or projectors and switch between either output.

Package Contents

- 2 Port HDMI 18G Bi-Directional Switch
- This manual

Features

- Input / Output: 3 x HDMI Type A (Female)
- Maximum resolution: 3840x2160@60Hz 4:4:4 8-Bit with HDR support
- Supported audio: Supports 7.1 channel of LPCM, Dolby TrueHD and DTS-HD Master Audio digital signals
- Supports HDCP 1.4, 2.2 & DVI Compatible.
- LED channel indictors

Installation

When using 1 source device and 2 displays, ensure all cables from source and display devices are connected to the Lindy 18G HDMI Bi-Directional switch before powering on any devices. First, power on your source device, then power on your displays. Use the switch to select your desired channel.

When using 2 source devices and 1 display, simply repeat the steps above, taking care to power on source devices before powering on your display device.

The following diagrams illustrate each configuration.

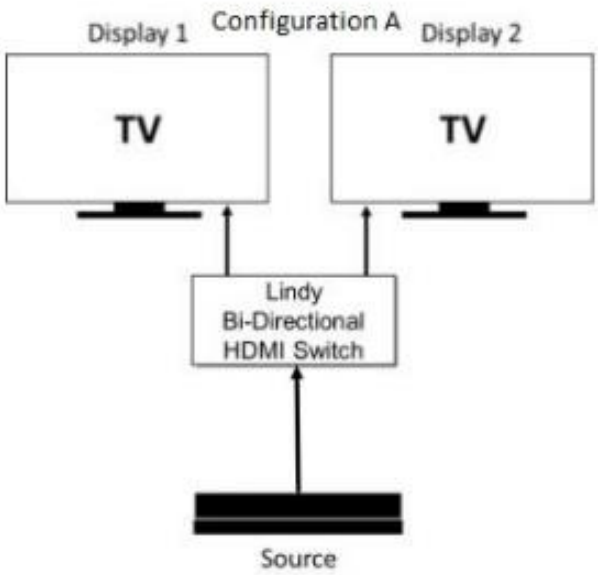

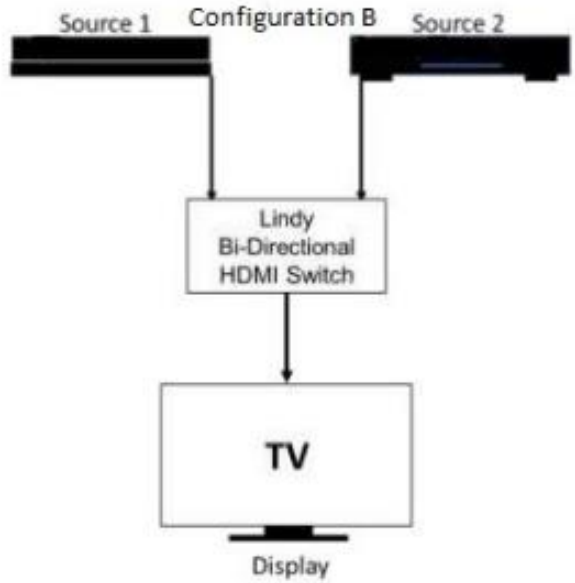

Configuration A shows one source device and two displays connected to the switch. The switch then allows the user to easily alternate output between display 1 or display 2.

Configuration B shows two source devices and one display connected to the switch. The switch then allows the user to alternate between which source device is used to output to the display.

Benutzerhandbuch Deutsch

Einführung

Wir freuen uns, dass Ihre Wahl auf ein LINDY-Produkt gefallen ist und danken Ihnen für Ihr Vertrauen. Sie können sich jederzeit auf unsere Produkte und einen guten Service verlassen. Dieser bidirektionale Lindy 2 Port HDMI 18G Switch unterliegt einer 2-Jahres LINDY Herstellergarantie und lebenslangem kostenlosen, technischen Support. Bitte lesen Sie diese Anleitung sorgfältig und bewahren Sie sie auf.

Dieser bidirektionale HDMI Switch erlaubt den Anschluss von zwei 4K Ultra HD Quellgeräten an ein 4K Ultra HD Display oder einen Projektor. Durch Tastendruck kann dann einfach zwischen beiden Quellgeräten umgeschaltet werden. Alternativ kann eine 4K Ultra HD-Quelle und zwei 4K Ultra HD Displays oder Projektoren angeschlossen und zwischen beiden Ausgängen umgeschaltet werden.

Lieferumfang

- Bidirektionaler 2 Port HDMI 18G Switch
- Dieses Handbuch

Eigenschaften

- Eingang / Ausgang: 3 x HDMI Typ A (Buchse)
- Maximale Auflösung: 3840x2160@60Hz 4:4:4 8Bit mit HDR-Unterstützung
- Audio-Unterstützung: 7.1-Kanal LPCM, Dolby TrueHD und DTS-HD Master Audio digitale Signale
- Unterstützt HDCP 1.4, 2.2, DVI-kompatibel
- LED-Kanal-Anzeige

Installation

Wenn Sie ein Quellgerät und zwei Displays anschließen, achten Sie darauf, dass alle Kabel der Quelle und der Displays mit dem bidirektionalen Lindy 18G HDMI Switch verbunden sind, ehe sie die Geräte einschalten. Schalten Sie zuerst das Quellgerät ein und dann die zwei Displays. Mit dem Switch wählen Sie den gewünschten Kanal aus.

Wenn Sie zwei 2 Quellgeräte und ein Display verwenden, wiederholen Sie einfach die Schritte oben. Achten Sie darauf, dass Sie zuerst die Quellgeräte einschalten und dann das Display.

Die folgenden Diagramme zeigen jede Konfiguration.

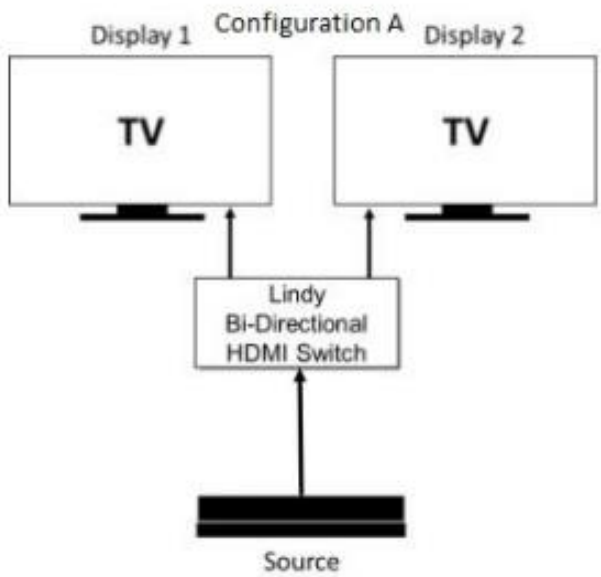

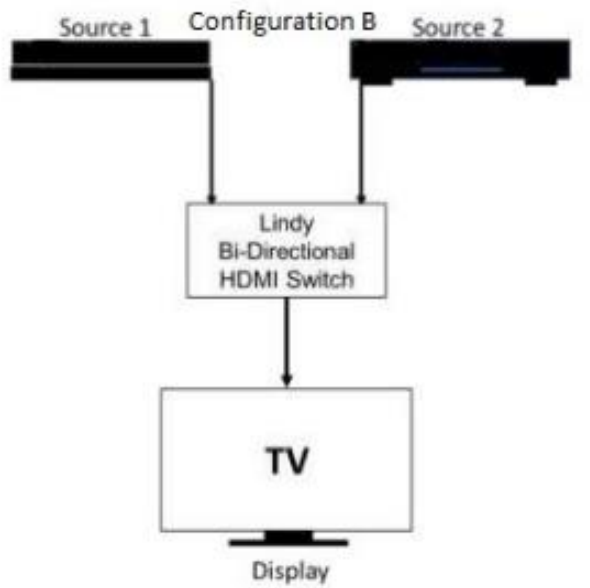

Konfiguration A zeigt ein Quellgerät und zwei Displays, die mit dem Switch verbunden sind. Der Switch erlaubt dem Nutzer zwischen den beiden Displays umzuschalten.

Konfiguration B zeigt zwei Quellgeräte und ein Display, die mit dem Switch verbunden sind. Der Switch erlaubt dem Nutzer auszuwählen, welche Quelle auf dem Display angezeigt wird.

Manuel Utilisateur Français

Introduction

Nous sommes heureux que votre choix se soit porté sur un produit LINDY et vous remercions de votre confiance. Vous pouvez compter à tout moment sur la qualité de nos produits et de notre service. Ce switch bidirectionnel HDMI 18G 2 ports est soumis à une durée de garantie LINDY de 2 ans et d'une assistance technique gratuite à vie. Merci de lire attentivement ces instructions et de les conserver pour future référence.

Ce switch HDMI bidirectionnel vous permet de connecter deux sources 4K Ultra HD à un écran ou projecteur 4K Ultra HD, et de les commuter simplement à l'aide d'un bouton. Alternativement, il vous permet de connecter une source 4K Ultra HD et deux écrans ou projecteurs 4K Ultra HD et d'en choisir une à l'aide d'un bouton.

Contenu de l'emballage

- Switch bidirectionnel HDMI 18G 2 ports
- Ce manuel

Caractéristiques

- Entrée / sortie: 3 x HDMI Type A (femelle)
- Résolution maximale: 3840x2160@60Hz 4:4:4 8 bit avec HDR
- Prise en charge audio: 7.1 canaux LPCM, audio numérique Dolby TrueHD et DTS-HD Master Audio
- Prise en charge HDCP 1.4, 2.2 & compatible DVI.
- LED indicatrice de canal actif

Installation

Lorsque 1 source et 2 affichages sont utilisés, assurez-vous que tous les câbles source et écrans sont connectés au switch bidirectionnel HDMI 18G de LINDT avant de mettre les appareils sous tension. Démarrez la source en premier, puis les affichages. Utilisez le bouton pour sélectionner le canal désiré.

Lorsque 2 sources et 1 affichage sont utilisés, répétez les étapes ci-dessus, en vous assurant de démarrer les sources avant de mettre l'affichage sous tension.

Les schémas suivant illustrent chacune des configurations.

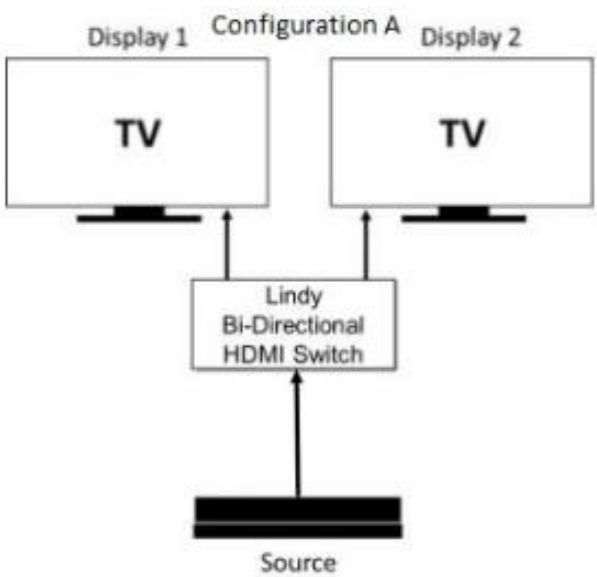

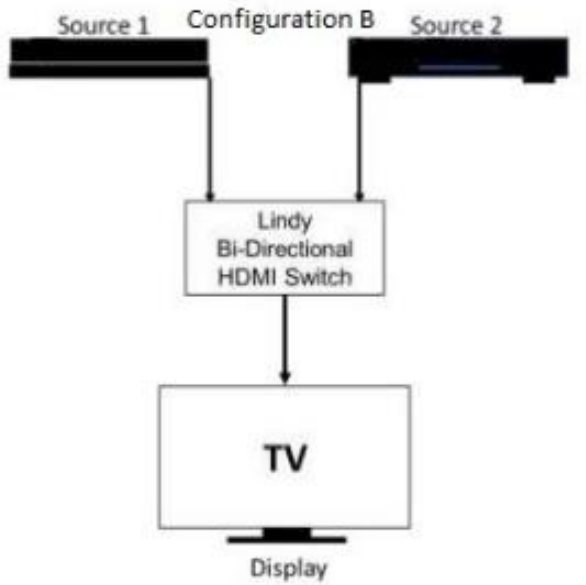

La configuration A indique une source et deux écrans connectés au switch. Le switch permet ensuite à l'utilisateur de commuter entre un écran et l'autre (display 1 ou display 2).

La configuration B indique deux sources et un affichage connectés au switch. Le switch permet ensuite à l'utilisateur de choisir quelle source sera affichée à l'écran.

Introduzione

Vi ringraziamo per aver acquistato lo Switch HDMI 18G 2 Porte Bidirezionale Lindy. Questo prodotto è stato progettato per garantirvi la massima affidabilità e semplicità di utilizzo ed è coperto da 2 anni di garanzia LINDY oltre che da un servizio di supporto tecnico a vita. Per assicurarvi di farne un uso corretto vi invitiamo a leggere attentamente questo manuale e a conservarlo per future consultazioni.

Questo switch HDMI bidirezionale consente all'utente di connettere due sorgenti 4K Ultra HD ad uno schermo 4K Ultra HD e poi commutare facilmente tra di esse premendo un pulsante. In alternatica è possibile collegare una sorgente 4K Ultra HD e due schermi o proiettori 4K Ultra HD commutando poi il segnale in ingresso su uno dei due allo stesso modo.

Contenuto della confezione

- Switch HDMI 18G 2 Porte Bidirezionale
- Questo manuale

Caratteristiche

- Ingressi / Uscite: 3 x HDMI Tipo A (Femmina)
- Risoluzione Massima : 3840x2160@60Hz 4:4:4 8-Bit con supporto HDR
- Supporto Audio: Supporto segnali digitali 7.1 canali LPCM, Dolby TrueHD e DTS-HD Master Audio
- Supporto HDCP 1.4, 2.2 & DVI compatibile.
- LED Indicatori canale

Installazione

Quando utilizzate 1 sorgente e 2 schermi, assicuratevi che tutti i cavi dalla sorgente e dagli schermi vengano collegati prima di accendere qualsiasi dispositivo. Dopo aver concluso i collegamenti accendete per prima la sorgente e poi gli schermi. Utilizzate il pulsante per selezionare il canale desiderato.

Quando utilizzate 2 sorgenti e 1 schermo, ripetete i passi descritti sopra avendo cura di accedere le sorgenti prima dello schermo.

Il seguente diagramma illustra entrambe le configurazioni:

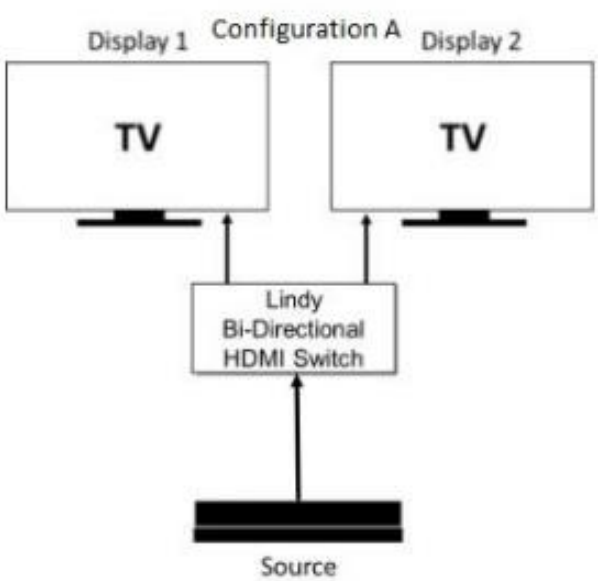

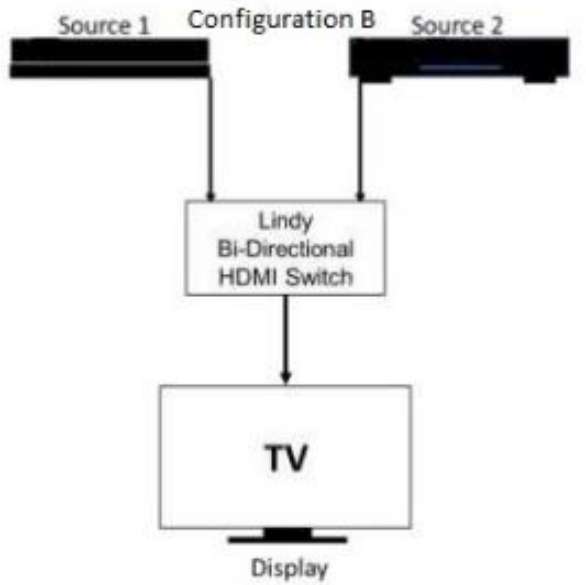

La Configurazione A mostra una sorgente e due schermi connessi allo switch. Lo switch consente quindi di selezionare se inviare il segnale in ingresso allo schermo 1 o al 2.

La Configurazione B mostra due sorgenti connesse ad un singolo schermo tramite lo switch che permetterà così di selezionare quale sorgente visualizzare sullo schermo.

CE/FCC Statement

CE Certification
This equipment complies with the requirements of the European Union.
It has been manufactured under the scope of RoHS compliance.

CE Konformitätserklärung
Dieses Produkt entspricht den einschlägigen Richtlinien der EU.
Diese Geräte wurden unter Berücksichtigung der RoHS Vorgaben hergestellt.

FCC Certification
This equipment has been tested and found to comply with the limits for a Class B digital device, pursuant to part 15 of the FCC Rules. These limits are designed to provide reasonable protection against harmful interference in a residential installation.
You are cautioned that changes or modification not expressly approved by the party responsible for compliance could void your authority to operate the equipment.

LINDY Herstellergarantie – Hinweis für Kunden in Deutschland

LINDY gewährt für dieses Produkt über die gesetzliche Regelung in Deutschland hinaus eine zweijährige Herstellergarantie ab Kaufdatum. Die detaillierten Bedingungen dieser Garantie finden Sie auf der LINDY Website aufgelistet bei den AGBs.

Hersteller / Manufacturer (EU):.

LINDY-Elektronik GmbH
Markircher Str. 20
68229 Mannheim
Germany
Email: info@lindy.com ,
T: +49 (0)621 470050

LINDY Electronics Ltd
Sadler Forster Way
Stockton-on-Tees, TS17 9JY
England
postmaster@lindy.co.uk ,
T: +44 (0)1642 754000

Recycling Information

WEEE (Waste of Electrical and Electronic Equipment), Recycling of Electronic Products

Europe, United Kingdom

WEEE regulation for the collection and recycling of all waste electrical and electronic equipment. It is no longer allowable to simply throw away electrical and electronic equipment. Instead, these products must enter the recycling process.
Each individual EU member state has implemented the WEEE regulations into national law in slightly different ways. Please follow your national law when you want to dispose of any electrical or electronic products. More details can be obtained from your national WEEE recycling agency.

Germany / Deutschland Rücknahme Elektroschrott und Batterie-Entsorgung
Die EU WEEE Direktive wurde im ElektroG in deutsches Recht umgesetzt. Das Entsorgen von Elektro- und Elektronikgeräten über die Hausmülltonne ist verboten! Diese Geräte müssen den Sammel- und Rückgabesystemen zugeführt werden! Dort werden sie kostenlos entgegen genommen. Die Kosten für den weiteren Recyclingprozess übernehmen die Gerätehersteller. LINDY bietet deutschen Endverbrauchern ein kostenloses Rücknahmesystem an, beachten Sie bitte, dass Batterien und Akkus vor der Rückgabe an das Rücknahmesystem entnommen werden müssen und über die Sammel- und Rückgabesysteme für Batterien separat entsorgt werden müssen. Ausführliche Informationen finden Sie stets aktuell auf der LINDY Webseite.

France
En 2006, l'union Européenne a introduit la nouvelle réglementation (DEEE) pour le recyclage de tout équipement électrique et électronique. Chaque Etat membre de l' Union Européenne a mis en application la nouvelle réglementation DEEE de manières légèrement différentes. Veuillez suivre le décret d'application correspondant à l'élimination des déchets électriques ou électroniques de votre pays.

Italy
Nel 2006 l'unione europea ha introdotto regolamentazioni (WEEE) per la raccolta e il riciclo di apparecchi elettrici ed elettronici. Non è più consentito semplicemente gettare queste apparecchiature, devono essere riciclate. Ogni stato membro dell' EU ha tramutato le direttive WEEE in leggi statali in varie misure. Fare riferimento alle leggi del proprio Stato quando si dispone di un apparecchio elettrico o elettronico.
Per ulteriori dettagli fare riferimento alla direttiva WEEE sul riciclaggio del proprio Stato.

Tested to comply with
FCC Standards
For Home and Office Use!

No. 38336

1st Edition, July 2019

lindy.com